Ego2 (Tech)

Circuladores electrónicos - Ligações roscadas (simples)

EuP/ErP CE

Os circuladores Ego2 (Tech) com motores de magnético permanente diferem das bombas de velocidade fixa devido á sua capacidade de ajuste automático de acordo com as exigências reais do sistema. Esse recurso permite economizar energia consideravelmente e reduzir os níveis de ruído. Eles são adequados para a circulação de água fria e quente em geral, sistemas de ar condicionado e aquecimento industrial e reidencial e sistemas de fluxo constante e variável, onde uma otimização do ponto de trabalho é necessária.

AISI 316

Camisa de rotor em AISI 316 sem pontos de soldadura

Prática e fácil de usar

Alta eficiência

Materiais

Carcaça de bomba	Ferro fundido com revestimento de cataforese.
Impulsor	Noryl Fe 1630 PW.
Veio do motor	AISI 420
Rolamento radial	Grafite
Tubo separador	Aço Inoxidável AISI 316
Placa de suporte	Aço Inoxidável AISI 316

Características

Consumo	Mínimo consumo de energia de 5W.
Convertidor frec.	Conversor de frequência integrado.
Motor	Motor de magnético permanente.
Ventilação	Automática
Instalação	Fácil instalação e regulação.
Torque de entrada	Elevado torque de entrada (com a consequente libertação automática do rotor).
Versão TECH	Opcional (ver versões “TECH”).

Código de identificación

EGO2 TECH 15 / 40 - 130

- Comprimento (L) entre bocas (mm)
- Máxima Pressão (em dm)
- Ø nominal da boca (DN)
- Versão TECH
- Modelo

Modos de regulação possíveis

Os modos de funcionamento que podem ser selecionados através do botão da caixa de ligações:	
Pressão proporcional (Δp-v)	Neste modo, a bomba regula automaticamente a pressão diferencial com base na velocidade do fluxo, de acordo com 3 curvas lineares (que podem ser seleccionadas). Isto permite que a potência e o consumo de energia sejam reduzidos.
Presión constante (Δp-c)	Neste modo, a pressão é mantida num nível constante, independentemente da necessidade do sistema. O Hset é definido pelo usuário por meio dos botões + e – é expresso em metros.
Velocidade constante	Neste modo, a bomba funciona a uma velocidade constante. Você pode seleccionar as **3 curvas de velocidade fixa** mostradas no diagrama de Q / H. Neste caso, a bomba comporta-se como uma bomba normal não regulada e a potência absorvida fica constante.
Modo Verão	Este modo é automático e evita o bloqueio após longos períodos de inatividade.
Modo automático (apenas Ego2 TECH)	Os modelos Ego2 TECH também possuem o Modo Automático. Neste modo a bomba regula automaticamente o seu funcionamento com base na necessidade real do sistema, mediante a medição contínua do ponto de exercício óptimo H/Q.
Modo Nocturno (apenas Ego2 TECH)	A linha Ego2 TECH também possui a função noturna automática.

Dados técnicos

Pressão máx. de exercício	10 bar
Temp. do fluido	-10°C ÷ +110°C
Temp. ambiente	0°C ÷ +45°C
Mistura máx. de água e glicol	20% (para maiores quantidades por favor verifique a viscosidade final e as condições de utilização).
Humidade	Humidade relativa do ar: ≤ 95%
Tipo de fluidos	Os fluidos de transporte devem ser claros, limpos, não agressivos ou explosivos e sem partículas sólidas ou fibras.
Pressão mínima de aspiração	0,05 bar a 50°C / 0,4 bar a 80°C / 1,1 bar a 110°C
Isolamento	Classe F
Grau de protecção	IP44
Velocidade	Velocidade de motor variável
Tensão	Monofásica 230V - 50/60 Hz

Ligações

Ligações de entrada roscadas	G1” - 1 1/4” - 1 1/2” - 2”

Ego2 (Tech)

EuP/ErP CE

Circuladores electrónicos - Ligações roscadas (simples)

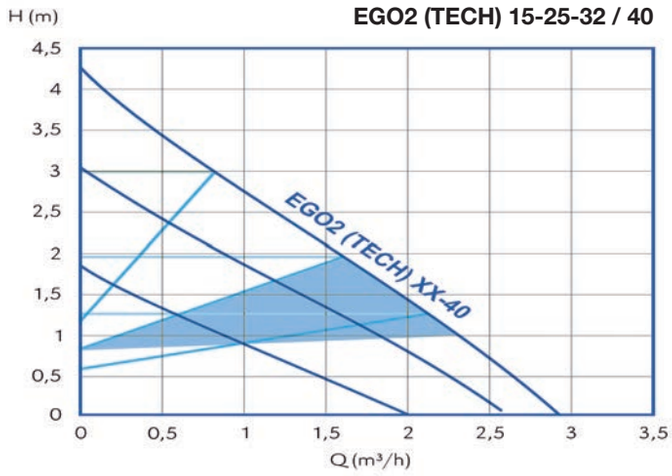

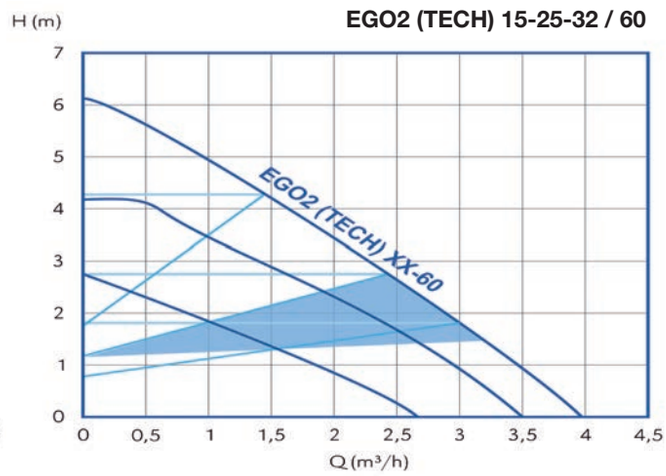

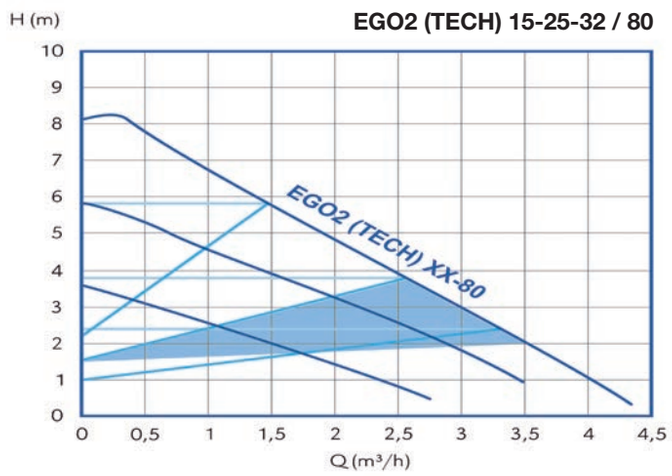

Tabela de características - EGO2 (TECH) roscada

Modelo	Ligações		L	Q=Caudal											
	Bomba	Tubagem	(mm)	l/min	8,3	16,7	25	33,3	41,7	50	58,3	66,7	75	83,3	91,7
				m³/h	0,5	1	1,5	2	2,5	3	3,5	4	4,5	5	5,5
				H=Altura manométrica total (m)											
Ego2 (Tech) 15/40-130	G 1”	Rp 1/2”	130		3,5	2,8	2,2	1,3	0,7						
Ego2 (Tech) 15/60-130	G 1”	Rp 1/2”	130		5,5	4,8	4,2	3,3	2,6	1,8	0,9				
Ego2 (Tech) 25/40-130	G 1 1/2”	Rp 1”	130		3,5	2,8	2,2	1,3	0,7						
Ego2 (Tech) 25/40-180	G 1 1/2”	Rp 1”	180		3,5	2,8	2,2	1,3	0,7						
Ego2 (Tech) 25/60-130	G 1 1/2”	Rp 1”	130		5,5	4,8	4,2	3,3	2,6	1,8	0,9				
Ego2 (Tech) 25/60-180	G 1 1/2”	Rp 1”	180		5,5	4,8	4,2	3,3	2,6	1,8	0,9				
Ego2 (Tech) 25/80-130	G 1 1/2”	Rp 1”	130		7,8	6,7	5,7	4,8	3,9	3	2,1	1,1			
Ego2 (Tech) 25/80-180	G 1 1/2”	Rp 1”	180		7,8	6,7	5,7	4,8	3,9	3	2,1	1,1			
Ego2 (Tech) 32/40-180	G 2”	Rp 1 1/4”	180		3,5	2,8	2,2	1,3	0,7						
Ego2 (Tech) 32/60-180	G 2”	Rp 1 1/4”	180		5,5	4,8	4,2	3,3	2,6	1,8	0,9				
Ego2 (Tech) 32/80-180	G 2”	Rp 1 1/4”	180		7,8	6,7	5,7	4,8	3,9	3	2,1	1,1			

Los valores corresponden al punto de funcionamiento máximo como bomba a velocidad fija.

Ego2 (Tech)

EuP/ErP CE

Circuladores electrónicos - Ligações roscadas (simples)

Características técnicas - Ego2 (Tech) Simples (monofásica 230V)

Modelo	Código	P_1 max [W]	Int. máx. 1~ 230V [A]	MEI (Ind. de eficiência energética)	Distância entre eixos L [mm]	Ligações Bomba	Ligações tubagem	Pressão máx. de exercício [Bar]	Peso [kg]
Ego2 (Tech) 15/40-130		20	0,20	≤ 0,14	130	G 1”	Rp 1/2”	10	1,5
Ego2 (Tech) 15/60-130		35	0,35	≤ 0,16	130	G 1”	Rp 1/2”	10	1,5
Ego2 (Tech) 25/40-130		20	0,20	≤ 0,14	130	G 1 1/2”	Rp 1”	10	1,7
Ego2 (Tech) 25/40-180		20	0,20	≤ 0,14	180	G 1 1/2”	Rp 1”	10	1,8
Ego2 (Tech) 25/60-130		35	0,35	≤ 0,16	130	G 1 1/2”	Rp 1”	10	1,7
Ego2 (Tech) 25/60-180		35	0,35	≤ 0,16	180	G 1 1/2”	Rp 1”	10	1,8
Ego2 (Tech) 25/80-130		50	0,50	≤ 0,18	130	G 1 1/2”	Rp 1”	10	1,7
Ego2 (Tech) 25/80-180		50	0,50	≤ 0,18	180	G 1 1/2”	Rp 1”	10	1,8
Ego2 (Tech) 32/40-180		20	0,20	≤ 0,14	180	G 2”	Rp 1 1/4”	10	1,95
Ego2 (Tech) 32/60-180		35	0,35	≤ 0,16	180	G 2”	Rp 1 1/4”	10	1,95
Ego2 (Tech) 32/80-180		50	0,50	≤ 0,18	180	G 2”	Rp 1 1/4”	10	1,95

Dimensões - Ego2 (Tech) simples (ISO 9906 / 2)

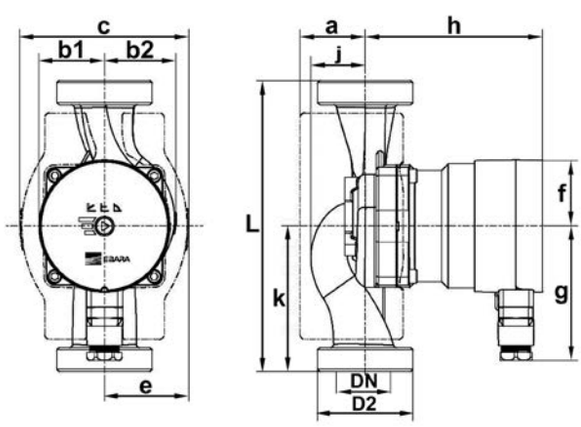

Modelo	Código	L	DN	b1	b2	c	e	a	h	j	f	g	k	D2
Ego2 (Tech) 15/40-130		130	15	41	45	106	53	39	111	34	41	83	65	G 1”
Ego2 (Tech) 15/60-130		130	15	41	45	106	53	39	111	34	41	83	65	G 1”
Ego2 (Tech) 25/40-130		130	25	41	45	106	53	39	111	34	41	83	65	G 1 1/2”
Ego2 (Tech) 25/40-180		180	25	41	45	106	53	41	111	34	41	83	90	G 1 1/2”
Ego2 (Tech) 25/60-130		130	25	41	45	106	53	39	111	34	41	83	65	G 1 1/2”
Ego2 (Tech) 25/60-180		180	25	41	45	106	53	41	111	34	41	83	90	G 1 1/2”
Ego2 (Tech) 25/80-130		130	25	41	45	106	53	39	111	34	41	83	65	G 1 1/2”
Ego2 (Tech) 25/80-180		180	25	41	45	106	53	41	111	34	41	83	90	G 1 1/2”
Ego2 (Tech) 32/40-180		180	32	41	45	106	53	41	111	34	41	83	90	G 2”
Ego2 (Tech) 32/60-180		180	32	41	45	106	53	41	111	34	41	83	90	G 2”
Ego2 (Tech) 32/80-180		180	32	41	45	106	53	41	111	34	41	83	90	G 2”

Ego2 (Tech)

EuP/ErP CE

Circuladores electrónicos - Ligações roscadas (simples)

Série Ego2 (Tech) roscada - Simples

Modelo	Código Ego2	Código Ego2 TECH	Ligações Bomba	Ligações Tubagem	Tensão
Ego2 (Tech) 15/40-130	1576000155	1576000166	G 1”	Rp 1/2”	1*230
Ego2 (Tech) 15/60-130	1576000157	1576000168	G 1”	Rp 1/2”	1*230
Ego2 (Tech) 25/40-130	1576000156	1576000167	G 1 1/2”	Rp 1”	1*230
Ego2 (Tech) 25/40-180	1576000160	1576000171	G 1 1/2”	Rp 1”	1*230
Ego2 (Tech) 25/60-130	1576000158	1576000169	G 1 1/2”	Rp 1”	1*230
Ego2 (Tech) 25/60-180	1576000162	1576000173	G 1 1/2”	Rp 1”	1*230
Ego2 (Tech) 25/80-130	1576000159	1576000170	G 1 1/2”	Rp 1”	1*230
Ego2 (Tech) 25/80-180	1576000164	1576000175	G 1 1/2”	Rp 1”	1*230
Ego2 (Tech) 32/40-180	1576000161	1576000172	G 2”	Rp 1 1/4”	1*230
Ego2 (Tech) 32/60-180	1576000163	1576000174	G 2”	Rp 1 1/4”	1*230
Ego2 (Tech) 32/80-180	1576000165	1576000176	G 2”	Rp 1 1/4”	1*230

Kit de uniões - Série Ego2

Medidas: Rosca bomba	Medidas: Ligação tubagem	Código Ferro	Código Latão / Bronze*
1”	1/2” H	-	6240005001
1 1/2”	1”	6241022003	6240005002
2”	1 1/4”	6241022005	6240005003

(*) Racor 1”-1/2”H fabricado em latão, resto em bronze.
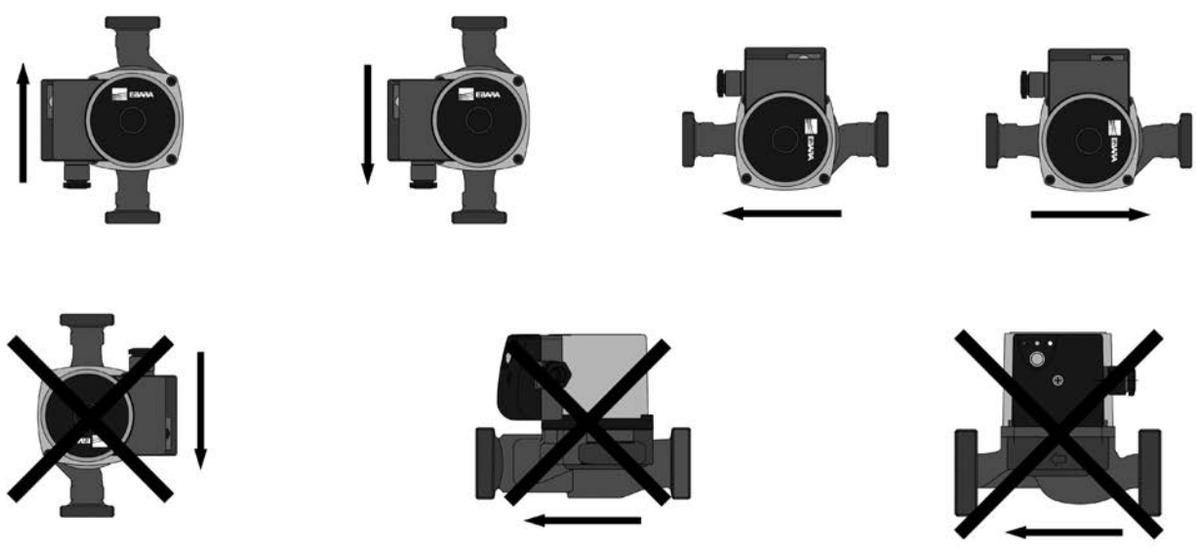
Posição de montagem